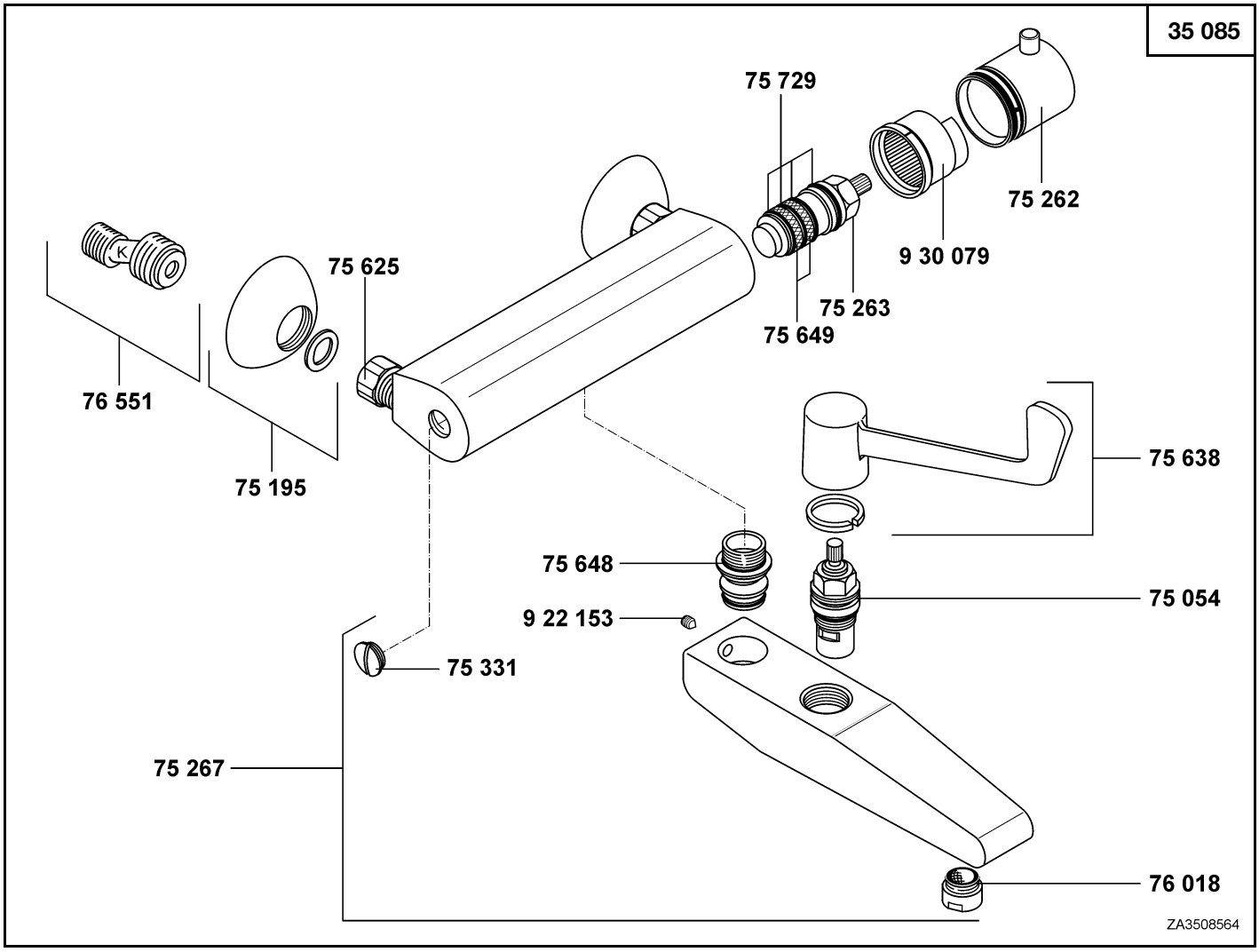

35 085	→ 10/99	Thermostat-Klinikarmatur DN 15	thermostat hospital mixer DN 15	thermostaat kliniek uitvoering
	75 054	Keramik-Oberteil G 1/2, 90°	ceramic headpart G 1/2, 90°	keramisch bovendeel G 1/2, 90°
	75 195	Rosette	wall flange	rozet
	75 262	Temperaturwählgriff	temperature control handle	temperatuurkeuzeknop
	75 263	Temperaturregeleinheit	temperature control valve	temperatuurregeleenheid
	75 267	Auslauf	spout	uitloop
	75 331	Verschlußschraube	fastening screw	afsluitschroef
	75 625	Wandarmaturanschluß	wall-fitting connection	wandmengkraan aansluiting
	75 638	Armhebel, Medi-Care	arm lever, Medi-Care	lange hendel, Medi-Care
	75 648	Anschlußnippel	connecting nipple	aansluitnippel
	75 649	Siebset	waste set	set zeven
	75 729	Dichtungssatz Thermostat	sealing set Thermostat	set dichtingen thermostaat
	76 018	Care-Strahlregler	care flow straightener	Care-mondstuk
	76 551	S-Anschluß mit Schalldämpfer	S-connection with sound absorber	wastafel lagedrukmengkraan 1/2"
	922 153	Auslaufbefestigungsschraube	fastening screw for spout	bev. schroef voor uitloop
	930 079	Justierbuchse	sleeve	blokkeringshuls